Admin

# leve vitre kangoo

## Mise en situation :

Un client arrive dans le garage dans lequel vous travaillez. Son véhicule, une Renault Kangoo a un problème de lève vitre : la vitesse de montée de vitre est assez lente.

Avant d'intervenir, vous allez étudier les mouvements du lève vitre puis vous comparerez la valeur mesurée avec la valeur constructeur. *Tous les essais seront effectues moteur tournant.*

## 1. Indiquer la nature des mouvements suivants

| | | |
|---|---|---|
| Mvt 1/3 | Rotation | Rotation |
| Mvt 6/1 | Rotation | Rotation |
| Mvt 3/6 | Plan | Plan |
| Mvt 5/3 | Rotation | Rotation |
| Mvt 5/3 | Translation rectiligne | Translation rectiligne |

Aide

Plan d'ensemble

Vidéo

Vue 3d

Vérifier Recommencer

Raz

## 2. Indiquer les trajectoires suivantes :

Plan d'ensemble | Vidéo

Aide

| | |
|---|---|
| L'arc de cercle de centre E et de rayon | EF\|FE\|(EF)\|(FE) |
| Le point | E |
| L'arc de cercle de centre E et de rayon | EB\|BE\|(EB)\|(BE) |
| Le point | A |
| L'arc de cercle de centre C et de rayon | CA\|AC\|(CA)\|(AC) |
| L'arc de cercle de centre C et de rayon | CD\|DC\|(CD)\|(DC) |
| La Droite | GD\|DG\|(GD)\|(DG) |
| La Droite | droite verticale passant par B\|BD\|DB\|(BD)\|(DB)\|By |

Sélectionnez s'il s'agit d'un point, d'une droite ou d'un arc de cercle puis spécifiez de quel(le) point, droite ou arc de cercle il s'agit.

| | | |
|---|---|---|
| TF ∈ 1/3 | L'arc de cercle de centre E et de rayon | EF |
| TE ∈ 1/3 | Le point | E |
| TB ∈ 1/3 | L'arc de cercle de centre E et de rayon | EB |
| TA ∈ 1/3 | Le point | A |
| TA ∈ 6/1 | L'arc de cercle de centre C et de rayon | CA |
| TD ∈ 6/1 | L'arc de cercle de centre C et de rayon | CD |
| TD ∈ 6/3 | La Droite | GD |
| TB ∈ 13/3 | La Droite | droite verticale passant par B |

Vérifier | Recommencer

## 3. Indiquer les caractéristiques des vecteurs vitesses suivants lors de la montée de la vitre.

Aide | pour les normes, inscrire « ? »

| $\overrightarrow{V}_{F\in 1/3}$ | | | | | | | | | | |
|---|---|---|---|---|---|---|---|---|---|---|
| | Origine | F | | | | | | F | | |
| | Support (direction) | Tangente au point | F | au cercle de centre | E | et de rayon | EF | F | E | EF |
| | Sens | ↘ | | | | | | ↘ | | |
| | norme | ty | | | | | | inconue | | |

| $\overrightarrow{V}_{B\in 1/3}$ | | | | | | | | | | |
|---|---|---|---|---|---|---|---|---|---|---|
| | Origine | B | | | | | | B | | |
| | Support (direction) | Tangente au point | B | au cercle de centre | B | et de rayon | h | B | E | EB |
| | Sens | ? | | | | | | ↓ | | |
| | norme | ? | | | | | | inconue | | |

| $\overrightarrow{V}_{A\in 6/1}$ | | | | | | | | | | |
|---|---|---|---|---|---|---|---|---|---|---|
| | Origine | A | | | | | | A | | |
| | Support (direction) | Tangente au point | A | au cercle de centre | C | et de rayon | CA | A | C | CA |
| | Sens | ? | | | | | | → | | |
| | norme | ? | | | | | | inconue | | |

| $\overrightarrow{V}_{D\in 6/1}$ | | | | | | | | | | |
|---|---|---|---|---|---|---|---|---|---|---|
| | Origine | D | | | | | | D | | |
| | Support (direction) | Tangente au point | D | au cercle de centre | C | et de rayon | CD | D | C | CD |
| | Sens | ? | | | | | | ↗ | | |
| | norme | ? | | | | | | inconue | | |

| | | | |
|---|---|---|---|
| $\overrightarrow{V}_{D\in 6/3}$ | Origine | D | D |
| | Support (direction) | droite GD | droite GD\|droite horizor |
| | Sens | ← | ← |
| | norme | ? | inconue |

| | | | |
|---|---|---|---|
| $\overrightarrow{V}_{B\in 13/3}$ | Origine | B | B |
| | Support (direction) | droite verticale passant par B | droite verticale passant p |
| | Sens | ↑ | ↑ |
| | norme | ? | ? |

Vérifier Recommencer

**Partie 3**

Aide

Texte Aide 3

| | | |
|---|---|---|
| | ☐ | ✔ |
| | ☐ | ☐ |
| | ☐ | ✔ |
| | ☐ | ☐ |
| | ☐ | ☐ |
| | ☐ | ✔ |

Vérifier Recommencer

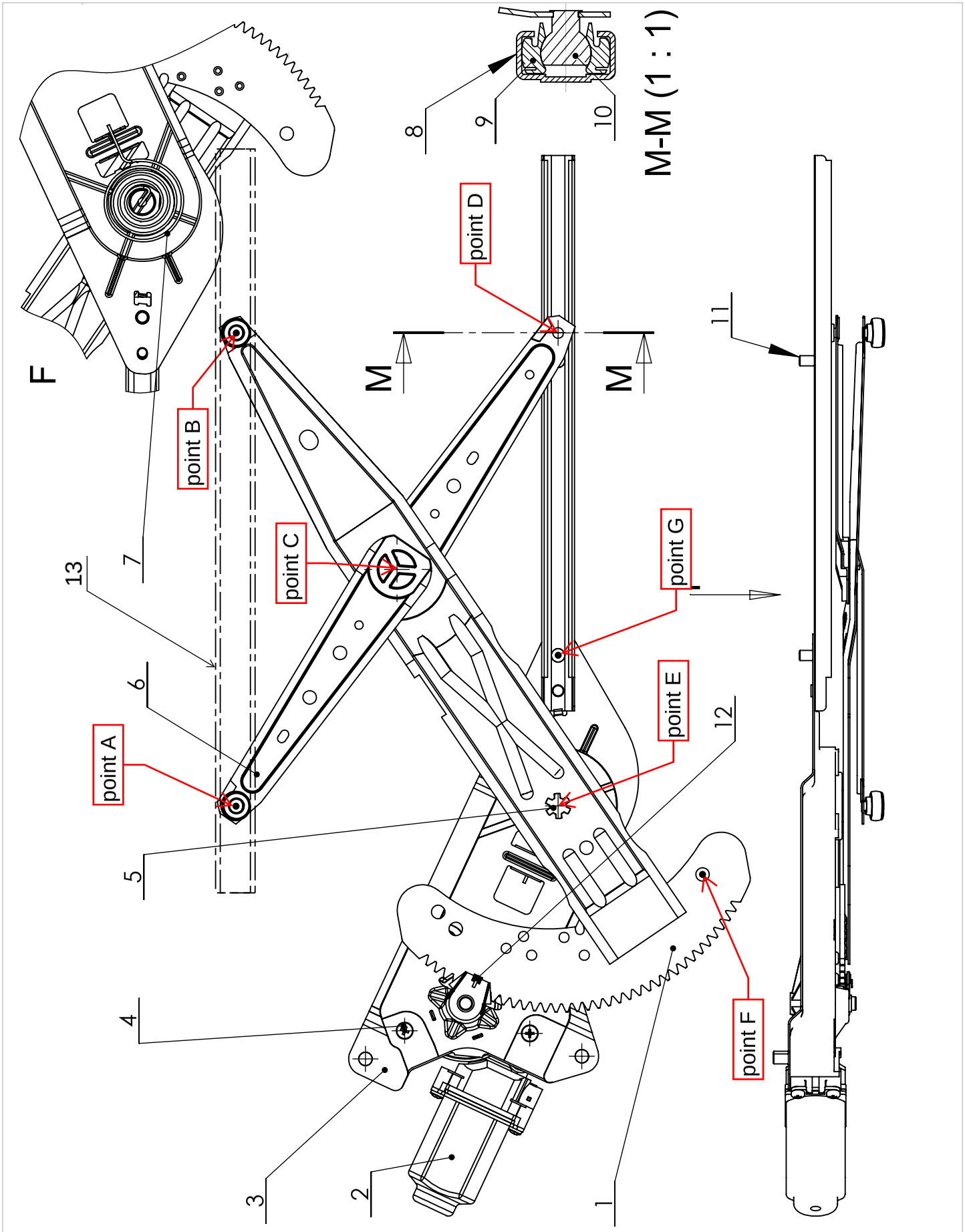


Echelle : 1:3

# LEVE VITRE

**A4 - DT1**

ENSEMBLE coté conducteur